Invacare® OptiCharge

24 V 8 A/10 A

it Caricabatteria al piombo-acido
Manuale d'uso

Il presente manuale deve essere fornito all'utilizzatore del prodotto.
PRIMA di utilizzare il prodotto, È NECESSARIO leggere il presente manuale e conservarlo per poterlo consultare in futuro.

INVACARE®

Yes, you can.®

© 2022 Invacare Corporation
Tutti i diritti riservati. È proibita la riproduzione, la duplicazione o la modifica parziale o completa, salvo previa autorizzazione scritta da parte di Invacare. I marchi sono contrassegnati da ™ e ®. Tutti i marchi sono di proprietà o licenza di Invacare Corporation o di sue affiliate, salvo indicazione contraria.

Sommario

1 Generale 4
1.1 Introduzione 4
1.2 Simboli in questo manuale 4
1.3 Informazioni sulla garanzia. 5
1.4 Norme e regolamenti 5
1.5 Uso previsto 5
1.6 Durata 5
1.7 Contenuto della fornitura 6
2 Sicurezza 7
2.1 Informazioni per la sicurezza 7
2.2 Etichette e simboli sul prodotto. 9
3 Messa in servizio 11
3.1 Installazione del caricabatteria 11
4 Uso 13
4.1 Informazioni per la sicurezza 13
4.2 Utilizzo del caricabatteria. 14
5 Dati Tecnici 16
5.1 Dati generali 16
5.2 Parametri ambientali 17
6 Modello di foratura per il montaggio su tavola 18

1 Generale

1.1 Introduzione

Il presente manuale d'uso contiene informazioni importanti sul trattamento del prodotto. Per garantire la sicurezza di utilizzo del prodotto, leggere attentamente il manuale d'uso e seguire le istruzioni di sicurezza.

Utilizzare questo prodotto solo se il presente manuale è stato letto e compreso. Richiedere un ulteriore consiglio da parte di un operatore sanitario che ha familiarità con le proprie condizioni mediche e chiarire tutte le domande riguardanti l'uso corretto e la regolazione necessaria con il personale medico.

Si noti che alcune sezioni contenute nel presente documento potrebbero non riguardare il proprio prodotto, in quanto il presente documento si applica a tutti i modelli disponibili (alla data di stampa). Se non specificato diversamente, ogni sezione del presente documento si riferisce a tutti i modelli del prodotto.

I modelli e le configurazioni disponibili nel proprio paese sono riportati nei documenti di vendita specifici per paese.

Invacare si riserva il diritto di modificare le specifiche del prodotto senza ulteriore preavviso.

Prima di leggere il presente documento, verificare di essere in possesso dell'ultima versione, disponibile in formato PDF sul sito web Invacare.

Se si ritiene che la dimensione dei caratteri nella versione cartacea del documento sia di difficile lettura, è possibile scaricare dal sito web la versione in formato PDF. Il PDF può essere ingrandito sullo schermo in modo da ottenere una dimensione dei caratteri più facile da leggere.

Per ulteriori informazioni sul prodotto, ad esempio le note sulla sicurezza del prodotto e i richiami di prodotti, si prega di contattare il proprio distributore Invacare. Vedere gli indirizzi alla fine del presente documento.

In caso di incidente grave relativo al prodotto, è necessario informare il produttore e l'autorità competente nel proprio paese.

1.2 Simboli in questo manuale

In questo manuale tutte quelle situazioni non sicure o pericolose che possono portare a lesioni alle persone o danni ai materiali sono evidenziate mediante simboli e avvertimenti. Qui di seguito sono riportate le spiegazioni di tutti i possibili avvertimenti.

ATTENZIONE
Indica una situazione pericolosa che, se non evitata, potrebbe essere causa di morte o lesioni gravi.

AVVERTENZA
Indica una situazione pericolosa che, se non evitata, potrebbe essere causa di lesioni minori o leggere.

AVVISO
Indica una situazione pericolosa che, se non evitata, potrebbe essere causa di danni al prodotto.

Consigli
Indica consigli utili, raccomandazioni e informazioni per un uso efficace e senza inconvenienti.

Utensili
Identifica gli utensili richiesti, ovvero i componenti e gli elementi necessari per svolgere determinati lavori.

Altri simboli

UKRP Persona responsabile per il Regno Unito
Indica se un prodotto non è fabbricato nel Regno Unito.

Logo Triman
Indica norme relative al riciclaggio e alla raccolta differenziata (solo per la Francia).

1.3 Informazioni sulla garanzia

Offriamo una garanzia del produttore per il prodotto in conformità di quanto indicato sui Termini e le condizioni generali di vendita applicabili nei rispettivi paesi.

La garanzia può essere fatta valere solo attraverso il fornitore presso il quale è stato acquistato il prodotto.

1.4 Norme e regolamenti

La qualità è di fondamentale importanza per la nostra azienda e tutti i processi sono basati sulle norme ISO 9001.

Il prodotto è dotato di marchio CE e UKCA, in conformità alla Direttiva 2014/35/EU relativa alla bassa tensione e alla Direttiva 2014/30/UE concernente i dispositivi medici.

Il prodotto soddisfa i requisiti delle norme IEC 60335 (Sicurezza degli apparecchi elettrici d'uso domestico e similare), EN ISO 12184 (Carrozzine elettriche, scooter e relativi caricabatterie - Requisiti e metodi di prova), ISO 7176-14 (Alimentazione e sistemi di controllo per carrozzine elettriche - Requisiti e metodi di prova), ISO 7176–25 (Batterie e caricabatterie per carrozzine elettriche - Requisiti e metodi di prova).

Invacare lavora costantemente per garantire che l'impatto ambientale dell'azienda a livello locale e globale sia ridotto al minimo.

- Rispettiamo le normative ambientali in vigore (ad es. le direttive RAEE e RoHS).
- Garantiamo di utilizzare esclusivamente materiali e componenti conformi alla direttiva REACH.

Per ulteriori informazioni, si prega di contattare la filiale Invacare nel proprio paese (gli indirizzi sono riportati sul retro del presente manuale).

1.5 Uso previsto

Questo caricabatteria esterno Invacare è previsto per l'utilizzo al chiuso con una corrente di rete c.a. di 220–240 V / 50–60 Hz per la ricarica di batterie ricaricabili a gel o AGM. Qualsiasi altro uso è vietato.

1.6 Durata

La nostra ditta prevede per questo prodotto una durata di cinque anni, sempre che esso venga impiegato all'uso

previsto e che vengano osservate tutte le norme per manutenzione e servizio. Questa durata può perfino venire superata se il prodotto viene accuratamente trattato, curato, usato e sottoposto a manutenzione ed in base all'ulteriore sviluppo della scienza e della tecnica non risultino limiti tecnici. Tuttavia con un impiego estremo ed un utilizzo inappropriato la durata può anche ridursi notevolmente. La determinazione della durata da parte della nostra ditta non rappresenta alcuna garanzia supplementare.

1.7 Contenuto della fornitura

Pos.	Designazione	Q.tà
Ⓐ	Caricabatteria da 8 A dotato di Europlug (CEE 7/16)	1
Vari-anti:	Caricabatteria da 10 A dotato di Europlug (CEE 7/16) Caricabatteria da 8 A dotato di connettore UK (BS 1363) Caricabatteria da 10 A dotato di connettore UK (BS 1363)	
Ⓑ	Supporto per il connettore XLR	1
Ⓒ	Vite del supporto per il connettore XLR	1
Ⓓ	Viti di montaggio a parete	2
Ⓔ	Tasselli di montaggio a parete	2
Ⓕ	Viti con collare per il montaggio su tavola	2
Ⓖ	Manuale d'uso	1
	Modello di foratura (incluso alla fine di questo manuale)	1

Il cavo di alimentazione di rete e il cavo di carica sono installati in modo fisso nell'involucro.

2 Sicurezza

2.1 Informazioni per la sicurezza

ATTENZIONE!
- Non utilizzare il prodotto senza aver prima letto e compreso interamente queste istruzioni. I manuali dei prodotti Invacare sono disponibili su internet o presso il fornitore locale (gli indirizzi sono riportati sul retro della copertina del presente manuale).
- Qualora alcune avvertenze, precauzioni o istruzioni fossero di difficile comprensione, contattare un operatore sanitario qualificato, il fornitore o tecnici qualificati prima di iniziare a utilizzare questo prodotto; in caso contrario potrebbero verificarsi lesioni o danni.

ATTENZIONE!
Rischio di esplosione e di distruzione delle batterie se viene usato un caricabatteria non adeguato
- Utilizzare sempre esclusivamente il caricabatteria in dotazione con il veicolo elettrico o un caricabatteria che sia stato approvato da Invacare.

ATTENZIONE!
Pericolo di lesioni se si utilizza il veicolo elettrico durante la ricarica
- NON tentare di ricaricare le batterie e azionare il veicolo elettrico contemporaneamente.
- NON rimanere seduti sul veicolo elettrico mentre si ricaricano le batterie.

ATTENZIONE!
Rischio di scosse elettriche e danni alle batterie
- NON tentare MAI di ricaricare le batterie collegando i cavi direttamente ai loro terminali.

ATTENZIONE!
Rischio di cortocircuito e di scosse elettriche se il caricabatteria è stato danneggiato
- Non utilizzare il caricabatteria se è caduto o danneggiato.

ATTENZIONE!
Pericolo di lesioni
- Non utilizzare se difettoso.
- In caso di malfunzionamento, contattare immediatamente il fornitore.
- Non apportare modifiche o alterazioni non autorizzate al prodotto.
- Usare il caricabatteria esclusivamente al chiuso.
- Non montare il caricabatteria direttamente sul veicolo elettrico.

ATTENZIONE!
Il presente dispositivo non è destinato all'uso da parte di persone (bambini inclusi) con capacità fisiche, sensoriali o mentali ridotte o che siano carenti dell'esperienza e delle conoscenze tecniche, a meno che non siano state date loro la supervisione o le istruzioni relative all'uso dell'apparecchiatura da una persona responsabile per la propria sicurezza.

ATTENZIONE!
Il dispositivo può essere utilizzato da bambini con almeno 8 anni di età e da persone con capacità fisiche, sensoriali o mentali ridotte o prive di esperienza o di conoscenze tecniche specifiche, purché sotto la guida e la supervisione necessarie per l'utilizzo sicuro del dispositivo e dei pericoli risultanti.

- Non permettere ai bambini di giocare con il prodotto.
- Le operazioni di pulizia e manutenzione da parte dell'utilizzatore non devono essere effettuate da bambini senza supervisione.

ATTENZIONE!

- Gli utilizzatori e i fornitori dei prodotti per la mobilità assistita devono considerare l'eventualità di non riuscire a far funzionare il prodotto o di utilizzarlo in modo non corretto. Se un utilizzatore viene lasciato con mobilità limitata o senza potersi muovere a causa di un malfunzionamento dell'apparecchiatura, deve comunque avere la possibilità di chiedere assistenza ovunque si trovi.
- Ricaricare solo batterie ricaricabili di tipo al gel e AGM. Altri tipi di batterie potrebbero esplodere, caricarsi non sufficientemente o danneggiarsi nel tempo. Non ricaricare batterie non ricaricabili.
- Per evitare scosse elettriche, non toccare le parti non isolate del caricabatteria come i connettori di uscita c.c.
- Il caricabatteria deve essere controllato regolarmente per accertarsi che non sia danneggiato o che non presenti connettori, cavi o terminali allentati, danneggiati o corrosi. Qualora si verifichi una di queste eventualità, NON tentare di azionare il dispositivo ma contattare immediatamente il fornitore.

ATTENZIONE!
- Utilizzare il caricabatteria solo con batterie del tipo e delle dimensioni per cui è stato progettato.
- Non usare il caricabatteria per altri scopi se non per la ricarica delle batterie di veicoli elettrici tramite la presa di carica fornita sul veicolo elettrico.
- Non utilizzare il caricabatteria coricato su un lato o con le prese d'aria per il raffreddamento ostruite.
- Non coprire il caricabatteria.
- Trattandosi di un prodotto alimentato da rete elettrica, vanno prestate le normali precauzioni di utilizzo.

SEGNALAZIONE!
Le informazioni contenute nel presente manuale possono essere modificate senza preavviso.
- Controllare tutte le parti per verificare che non siano presenti danni dovuti al trasporto e altri danni o difetti evidenti.

2.2 Etichette e simboli sul prodotto

Etichetta modello

L'etichetta modello si trova sul retro del prodotto.

Etichetta modello del caricabatteria da 8 A mostrato a titolo di esempio. I valori potrebbero differire per altri modelli, ad esempio per il caricabatteria da 10 A.

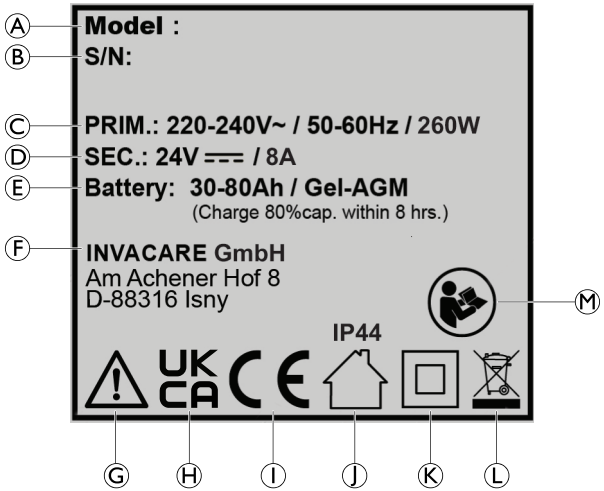

Ⓐ	Numero di modello
Ⓑ	Numero di serie del dispositivo
Ⓒ	Indicazione di alimentazione
Ⓓ	Indicazione di corrente
Ⓔ	Tipi di batterie consentite
Ⓕ	Produttore
Ⓖ	Simbolo di avvertimento
Ⓗ	Conformità valutata per il Regno Unito
Ⓘ	Contrassegno di conformità (CE)

Ⓙ	Utilizzo al chiuso / Tipo di protezione
Ⓚ	Classe di protezione II
Ⓛ	Conforme alla direttiva RAEE
Ⓜ	Consultare il manuale d'uso

	Leggere il manuale d'uso

Etichetta di avvertenza

L'etichetta di avvertenza si trova sul fondo del prodotto.

	ATTENZIONE: Non aprire l'alloggiamento

3 Messa in servizio

3.1 Installazione del caricabatteria

Il caricabatteria può essere posizionato su una superficie piana tramite i piedini di gomma o può essere montato sul pavimento o a parete.

ATTENZIONE!
– Fare attenzione a non forare cavi, tubi o altri collegamenti di servizio quando si pratica la foratura della superficie di montaggio.
– Assicurarsi che la superficie di montaggio sia adatta per la foratura.

Installazione del supporto per il connettore XLR

- Chiave Torx TX20

Fig. 3-1

1. Montare il supporto Ⓑ sull'involucro usando la vite Ⓒ.

Montaggio su tavola

- Punzone
- Cacciavite (manuale), punta per trapano da 5 mm, inserto per vite Phillips da 5 mm
- Modello di foratura (vedere la fine del presente documento)

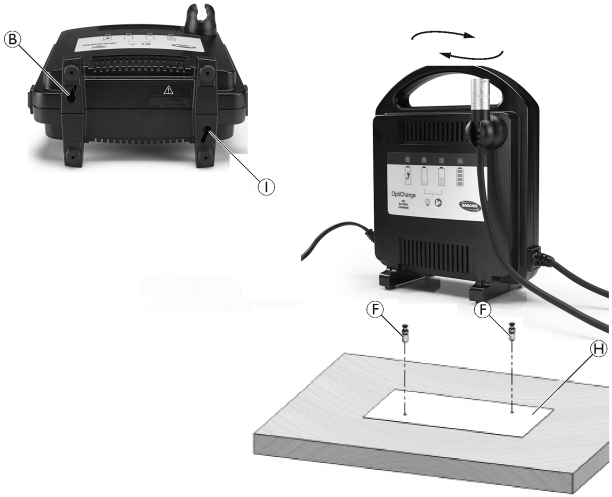

Fig. 3-2

SEGNALAZIONE!
Il modello di foratura è valido solo quando viene stampato alla dimensione del file originale in scala 100%.
– Verificare che il modello di foratura sia delle dimensioni corrette.
– Se necessario, creare il proprio modello di foratura con le dimensioni date.

1. Posizionare il modello di foratura Ⓗ sulla tavola e tenerlo fermo in posizione.
2. Con un punzone, segnare i due fori indicati dal modello.
3. Praticare i due fori con il trapano fino a una profondità di 12 mm nella tavola usando una punta per trapano da 5 mm.
4. Avvitare a fondo le due viti con collare Ⓕ (incluse nel kit di montaggio) nei fori.
5. Posizionare il caricabatteria sulla tavola allineando i fori Ⓘ alle viti sporgenti.
6. Ruotare leggermente il caricabatteria in senso orario per bloccarlo in posizione.

Montaggio a parete

- Punzone
- Cacciavite (manuale), punta per trapano da 6 mm, inserto per vite Phillips da 4 mm
- Righello (o simile)

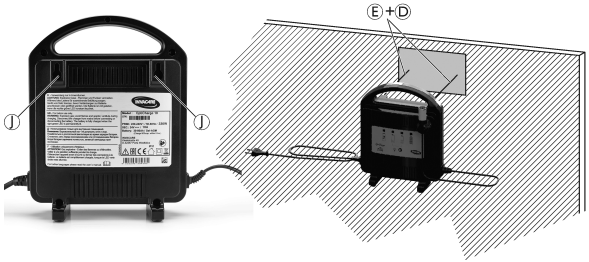

Fig. 3-3

1. Con un punzone, segnare i due fori sulla parete dove si desidera montare il caricabatteria.

La distanza tra i due fori deve essere di 120 mm.

2. Praticare i due fori con il trapano nella parete usando una punta per trapano da 6 mm.
3. Posizionare un tassello Ⓔ (incluso nel kit di montaggio) in ciascun foro.
4. Avvitare le due viti Ⓓ (incluse nel kit di montaggio) nei fori lasciando che sporgano di 10 mm.
5. Posizionare il caricabatteria sulla parete allineando i fori Ⓙ alle viti sporgenti.

4 Uso

4.1 Informazioni per la sicurezza

ATTENZIONE!
- L'interruttore automatico o la protezione dei fusibili nella presa di alimentazione c.a. in cui va collegato il caricabatteria deve essere di 5 A per caricabatteria. Si consiglia l'utilizzo di un fusibile ad azione ritardata.
- Non sovraccaricare le prese elettriche.
- Evitare l'uso di prolunghe. Un uso improprio delle prolunghe può provocare rischi di incendio o di cortocircuito. Se occorre utilizzare una prolunga, assicurarsi che supporti correnti da 5 A o superiori e che sia in buone condizioni e il più breve possibile. Se si utilizza una prolunga, occorre che rispetti le istruzioni fornite dal produttore del cavo di prolunga.
- Sul connettore del caricabatteria, utilizzare connettori per cavi di prolunga compatibili.
- Posizionare tutti i cavi in modo da eliminare di calpestarli, di inciamparci sopra o di danneggiarli o sollecitarli.
- Non utilizzare il caricabatteria se il cavo di alimentazione è danneggiato. Contattare immediatamente un fornitore.
- Non utilizzare il caricabatteria se ha subito un forte urto o se è stato danneggiato in qualsiasi altro modo. Contattare immediatamente un fornitore.
- Non caricare batterie da 12 volt singole.

ATTENZIONE!
- Utilizzare solo un'alimentazione di rete da 220 - 240 V c.a. / 50 - 60 Hz.

ATTENZIONE!
- Tenere il caricabatteria al riparo da pioggia e umidità. Se acqua o altro liquido penetra nell'unità, spegnere l'unità dall'alimentazione di rete e scollegarla immediatamente dall'alimentazione elettrica e dalla carrozzina. Rivolgersi al fornitore.

ATTENZIONE!
- Non tentare di aprire l'involucro. Esiste il rischio di scosse elettriche, anche se l'unità è scollegata. All'interno non sono presenti fusibili o parti riparabili dall'utente.
- Non inserire oggetti attraverso le aperture di raffreddamento.

ATTENZIONE!
Dei gas esplosivi possono essere emanati dalle batterie durante il normale funzionamento dei caricabatteria.
- Non fumare o esporre fiamme libere in prossimità del caricabatteria.
- Usare il caricabatteria esclusivamente in aree ventilate.

4.2 Utilizzo del caricabatteria

AVVERTENZA!
Pericolo di lesioni dovuto a superfici calde
Il connettore XLR può diventare molto caldo durante la ricarica.
- Non toccare il connettore XLR durante la ricarica.
- Non rimuovere il connettore XLR finché il veicolo elettrico non è completamente carico.
- Rimuovere il cavo di alimentazione di rete dalla presa di corrente e attendere che il connettore XLR si sia raffreddato.

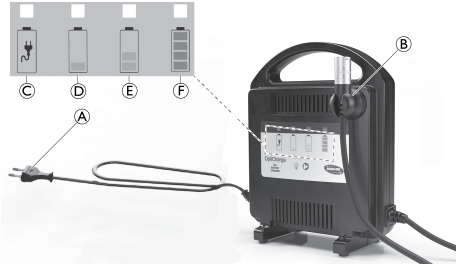

Fig. 4-1

1. Spegnere il veicolo elettrico.
2. Collegare il connettore XLR Ⓑ al veicolo elettrico da ricaricare.
3. Collegare il cavo di alimentazione di rete Ⓐ a una presa di corrente idonea. I LED Ⓓ/Ⓔ/Ⓕ indicatori del livello di carica della batteria lampeggiano una volta.
   La spia LED dell'alimentazione Ⓒ si illumina di colore verde. Ciò indica che la batteria è collegata correttamente ed è in carica.
4. Quando la ricarica è completa, scollegare il cavo di alimentazione di rete dalla presa di corrente, quindi staccare il connettore XLR dal veicolo elettrico.

Indicazione LED

SEGNALAZIONE!
- L'utilizzo di batterie ricaricate ripetutamente e con un livello parziale di carica riduce ampiamente la durata della batteria.
- Quando il veicolo elettrico è collegato a un caricabatteria, lo stato di carica deve essere letto solo tramite gli indicatori del caricabatteria e non dal veicolo elettrico.

Il LED «Batteria scarica» Ⓓ si illumina di colore giallo quando la batteria è scarica ed in fase di ricarica. La ricarica di una batteria a un livello di carica basso richiede circa 12 ore. Le batterie più piccole o parzialmente cariche impiegano proporzionalmente meno tempo per caricarsi completamente.

Il LED «Batteria parzialmente carica» Ⓔ si illumina di colore giallo quando la batteria è parzialmente scarica (>50%). Un veicolo elettrico con batterie con questo livello di carica o inferiore deve essere utilizzato solo in casi di emergenza.

In aggiunta, il LED «Batteria completamente carica» Ⓕ si illumina di colore verde (tutti i LED sono accesi) quando la batteria è completamente carica.

I LED Ⓓ ed Ⓔ lampeggianti indicano che si è verificato un errore:

- Verificare che il collegamento sia eseguito correttamente
- Contattare il proprio fornitore locale

5 Dati Tecnici

5.1 Dati generali

Dati elettrici	
Corrente di uscita	8 A / 10 A ± 8%
Tensione di uscita	24 V c.c. nominali (12 celle)
Gamma di tensione nominale di rete in entrata	220-240 V c.a., 50-60 Hz
Gamma di tolleranze di tensione in entrata	198-264 V c.a., 47-63 Hz
Potenza massima di uscita	240 W (8 A) 300 W (10 A)
Grado di protezione	IP31[1] / IP44[2] (vedere l'etichetta sul prodotto)
Classe di isolamento	Classe II
Compensazione della temperatura della tensione di carica	-3 mV / °C per cella
Efficienza (100% carica, 230 V c.a. in entrata / 28,8 V c.c. in uscita)	> 90%

La gamma delle capacità delle batterie approvata è di 8 A	(Capacità C_{20}) 30 Ah - 80 Ah. (Capacità C_5) 26 Ah - 68 Ah.
La gamma delle capacità delle batterie approvata è di 10 A	(Capacità C_{20}) 30 Ah - 100 Ah. (Capacità C_5) 26 Ah - 85 Ah.
Tensione di resistenza dielettrica	3750 V c.a., 50 Hz
Tipi di batterie approvati	Piombo-acido (gel / AGM) (24 V) 24 V c.c. (2 x 12 V)
Raffreddamento	Raffreddamento a convezione / funzionamento senza ventole
Spina fusibile (solo Regno Unito)	5 A o 10 A (come indicato sul connettore)

Dimensioni, peso, materiale	
Larghezza dell'involucro	206 mm
Altezza dell'involucro	251 mm
Profondità dell'involucro	109 mm

1. La classificazione IP31 indica che il caricabatteria è protetto dallo sgocciolamento verticale d'acqua e dall'ingresso di corpi estranei solidi di diametro superiore a 2,5 mm.
2. La classificazione IP44 indica che il caricabatteria è protetto dagli schizzi d'acqua e dall'ingresso di corpi estranei solidi di diametro superiore a 1 mm.

Lunghezza del cavo di alimentazione	1.800 mm
Lunghezza del cavo di carica (XLR)	2.000 mm
Peso del prodotto	1,4 kg
Materiale dell'involucro	PC / ABS

In caso di dubbi, rivolgersi al proprio fornitore o rivenditore.

5.2 Parametri ambientali

Condizioni di funzionamento	
Temperatura ambiente	-5 °C – +40 °C
Umidità relativa	10% - 90%, senza condensa
Condizioni di conservazione e di trasporto	
Temperatura ambiente	-40 °C – +65 °C

6 Modello di foratura per il montaggio su tavola

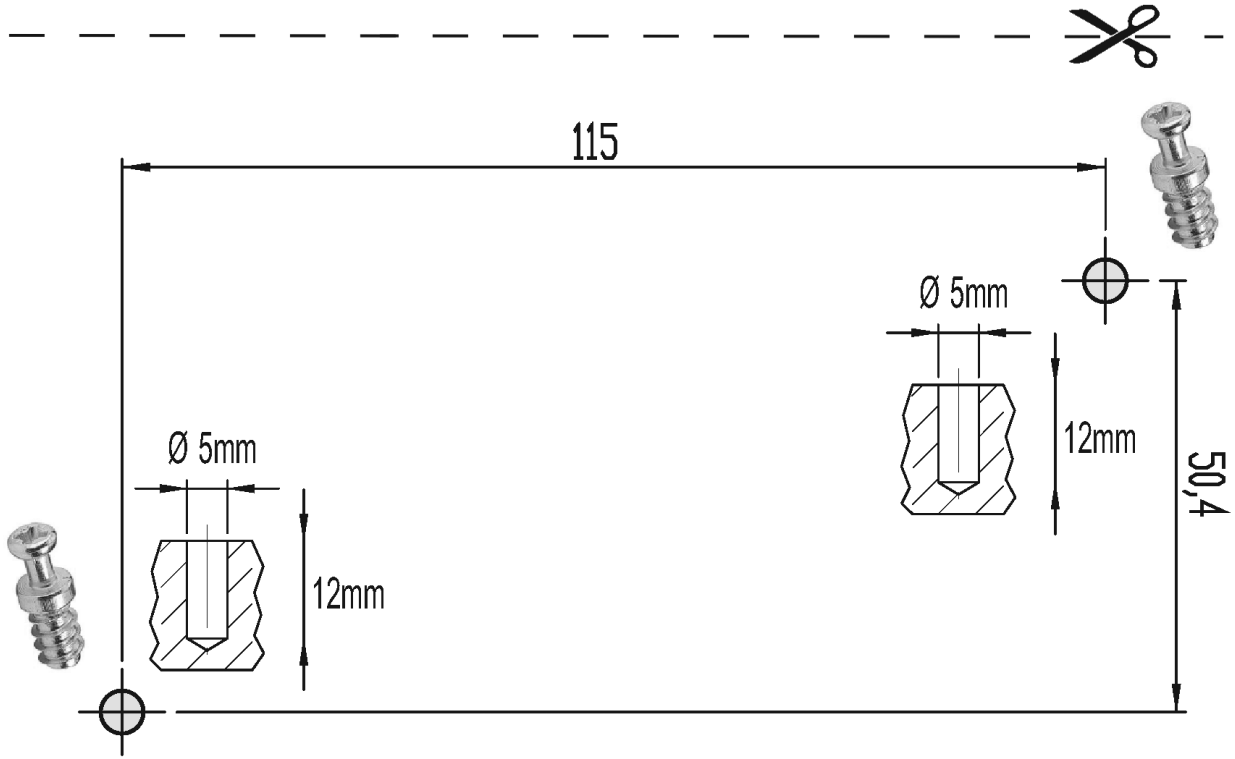

Note

Italia:
Invacare Mecc San s.r.l.,
Via dei Pini 62,
I-36016 Thiene (VI)
Tel: (39) 0445 38 00 59
servizioclienti@invacare.com
www.invacare.it

Schweiz / Suisse / Svizzera:
Invacare AG
Benkenstrasse 260
CH-4108 Witterswil
Tel: (41) (0)61 487 70 80
Fax: (41) (0)61 488 19 10
switzerland@invacare.com
www.invacare.ch

Invacare GmbH
Am Achener Hof 8
D-88316 Isny
Germany

UKRP

Invacare UK Operations Limited
Unit 4, Pencoed Technology Park,
Pencoed
Bridgend CF35 5AQ
UK

1640330-E 2022-10-07

Making Life's Experiences Possible®

Yes, you can.